3S-MC-M-PT1000

Multi Conversor Modbus PT1000



Multi Conversor Modbus PT1000

Este dispositivo es parte de la gama de productos SEVEN, la cual incluye instrumentos inteligentes y profesionales para usos ambientales e industriales, como parques fotovoltaicos.

Hasta 8 sensores de temperatura PT1000 pueden ser conectados al Multi Conversor Modbus PT1000. Los sensores de temperatura PT1000 conectados pueden ser configurados como sensores de temperatura ambiente o temperatura de módulo de acuerdo a las necesidades del cliente.

Los valores medidos son transmitidos a registradores de datos y otras unidades receptoras por medio de una interfaz serie RS485 con protocolo Modbus RTU.

Los productos de SEVEN utilizan componentes de alta calidad para proporcionar datos correctos. El dispositivo está diseñado específicamente para cumplir con los estándares para usos ambientales e industriales.

Beneficios y Características

- Alta precisión
- Asignación flexible de sensores
- Fácil y simple de instalar
- Bajo consumo de energía
- Actualización de software gratis
- Servicio de configuración remota de SEVEN
- Servicio al cliente SEVEN
- 2 años de garantía

Especificaciones Técnicas

	3S-MC-M-PT1000	3S-MC-M-PT1000-3T
Código de Artículo	Hasta 8 sensores de temperatura de módulo o temperatura ambiente pueden ser conectados	Hasta 3 sensores de temperatura de módulo o temperatura ambiente pueden ser conectados
Tipo de Sensor Conectable	PT1000	
Rango de Medición	40°C...+85°C	
Precisión	±0,1°C	
Resolución	0.1°C	
Ritmo de Producción	1/s	
Salida de Datos	RS485 hasta 38400 Baud	
Protocolo de Comunicación	Modbus RTU	
Fuente de Alimentación	12...30 V DC (24 V DC recomendados)	
Consumo de Energía	25 mA max. en 24 V DC	
Características y Longitud del Cable	3 m de cable 2x2x0,22 mm², 24 AWG*, LI2YC11Y-TP PUR, resistente a la intemperie y a rayos UV, el radio de curvatura del cable es 35mm	
Aislamiento Galvánico	1000 V entre la fuente de alimentación y el bus RS485	
Espectro de Temperatura de Funcionamiento	40°C ... + 85°C	
Espectro de Humedad de Funcionamiento	0...100% RH	
Dimensiones	92 x 158 x 60 mm (An x L x Al)	
Peso	240 g	
Clasificación IP	IP 67	
Material	ABS**	
Origen	TURQUÍA	

* El tamaño recomendado del conductor para el cable 3x2 es: 26 AWG hasta 10 m, 24 AWG hasta 100 m, y 22 AWG hasta 1000 m.
** Ya que este producto cuenta con partes plásticas, pueden ocurrir cambios en el color como resultado de la exposición a la luz solar directa.

Pinarcay OSB Mahallesi 11. Cadde, No: 35, Corum Organize Sanayi Bolgesi 19200 Merkez / Corum / Türkiye
Teléfono: +90 364 230 1233 **Sitio Web:** https://www.sevensensor.com/es **Correo Electrónico:** teknik@sevensensor.com

Revisión 0.0 / **Creado** 29.07.2026

Dibujos Técnicos

Dibujo Técnico del 3S-MC-M-PT1000

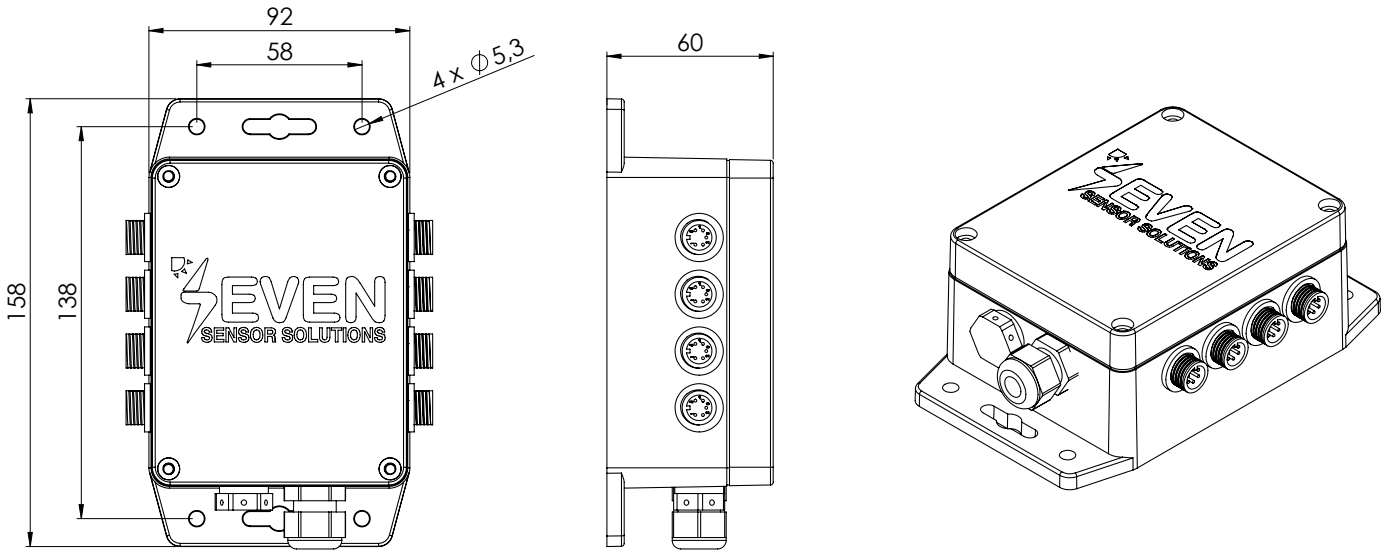

Nota: Todas las dimensiones están en mm.

*** SEVEN tiene derecho a realizar modificaciones en este documento sin previo aviso.

Pinarcay OSB Mahallesi 11. Cadde, No: 35, Corum Organize Sanayi Bolgesi 19200 Merkez / Corum / Türkiye
· Teléfono: +90 364 230 1233 **· Sitio Web:** https://www.sevensensor.com/es **· Correo Electrónico:** teknik@sevensensor.com

Revisión 0.0 / **Creado** 29.07.2026