3S-SCIS

Otomatik Temizlemeli Işınım Sensörü



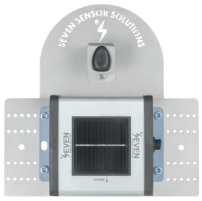



Otomatik Temizlemeli Işınım Sensörü

Işınım sensörleri, fotovoltaik tesisler başta olmak üzere çevresel ve endüstriyel uygulamalarda W/m² cinsinden ışınım ölçümü yapan, profesyonel ve akıllı ölçüm cihazlarıdır. Fotovoltaik referans hücreli PV piranometre olarak adlandırılan Işınım Sensörü, IEC 61724-1:2021 ve IEC 60904-2 standartları temel alınarak PV tesis izleme gereksinimlerine uygun biçimde geliştirilmiştir ve PV tesislerin performans oranının (PR) hesaplanmasında kullanılır.

Işınım Sensörü tarafından ölçülen tüm veriler, Modbus RTU protokolü üzerinden RS-485 hattı aracılığıyla veri kaydedicilere ve alıcı birimlere iletilir.

IEC 61724-1:2021, madde 8.2.5 (ve Tablo 7) uyarınca, Class A izleme kapsamında ışınım sensörlerinde kirlenme etkisinin azaltılması ve tipik sensör ile kurulumlarda en az haftalık temizliğin uygulanması gereklidir. Yerel koşullar elverdiğinde periyot seyrekleştirilebilir; bunun yerine haftalık temizliğe eşdeğer kirlenme azaltımı/tespiti sağlayan teknolojiler kabul edilir. Otomatik Temizlemeli Işınım Sensörü, bu gereksinimler doğrultusunda tasarlanmıştır ve manuel temizlik ihtiyacını azaltarak saha ziyaretleri ile insan iş gücü gereksinimini düşürür.

Otomatik Temizlemeli Işınım Sensörü'nün temizlik sistemi, GUI üzerinden kullanıcı tarafından belirlenen saatte standart olarak günde bir kez çalışır. İstenirse GUI'den üç farklı saat tanımlanarak günlük temizlik sayısı üçe kadar artırılabilir.

Avantajlar ve Özellikler

- IEC 61724-1:2021 ile uyumlu (Class A izleme)
- PV Paneller ile Benzer Yapı
- Otomatik Temizleme Sistemi (İşgücü Maliyetinde Tasarruf)
- Hızlı ve Kolay Kurulum
- Ücretsiz Yazılım Güncelleme
- SunSpec Uyumlu (Modbus RTU için)
- SEVEN Uzaktan Kurulum Hizmeti
- SEVEN Müşteri Desteği
- 2 Yıl Garanti

Pınarçay OSB Mah. Organize San. Tesisleri 11. cad. No:35 Merkez / Çorum
· **Telefon:** +90 364 230 1233 · **Website:** www.sevensensor.com · **Email:** sales@sevensensor.com

Revizyon 0.0

Teknik Özellikler

Ürün Kodu	3S-SCIS
Ölçülebilen Veriler	Işınım & Hücre Sıcaklık
Işınım Aralığı	0 - 1600 W/m²
Belirsizlik	≤2% (2%'den az; IEC 61724-1 standardına göre A Sınıfı)
Çözünürlük	0.1 W/m² (1 W/m²'den az; IEC 61724-1 standardına göre A Sınıfı)
Tepki Süresi	1 sn. (3 sn'den az; IEC 61724-1 standardına göre A Sınıfı)
Sapma	<0.3% / yıl
Görüş Alanı	170° (160°'den çok; IEC 61724-1 standardına göre A Sınıfı)
Eğim-Azimut Açısı	0°- 0°(1°'den az; IEC 61724-1 standardına göre A Sınıfı)
Çıkış Hızı	1/s
Veri Çıkışı	38400 baud'a kadar RS485
Haberleşme Protokolü	Modbus RTU
Güç Kaynağı	110-240V AC veya 24V 5A DC
Güç Tüketimi	Pompa Pasifken: Maksimum 20 mA @ 24V DC
	Pompa Aktifken: Maksimum 3 A @ 24V DC
Haberleşme Kablo Tipi	3 m LI2Y(st)C11Y PUR Kablo UV ve hava koşullarına dayanıklı
Galvanik İzolasyon	RS485 veri yolu ile güç kaynağı arasında 1000V galvanik izolasyon
Hücre Sıcaklık Sensörü Tipi	EN 60751'e göre A Sınıfı PT1000
Çalışma Sıcaklığı	-20°C - 85°C
Çalışma Nem Aralığı	0% - 100% RH
Su Deposu Kapasitesi	18 Litre
Su Tüketimi	36 Litre/yıl (Yılda 2 kez doldurulması gerekmektedir)
Yıkama Sıvısı	Saf Su: %100 (Hava sıcaklığı 0°C'nin üzerinde olduğunda kullanılmalıdır)
	Saf Su: %65 + Antifriz: %35 (Hava sıcaklığı 0°C'nin altında olduğunda kullanılmalıdır)
Su Hortumu Uzunluğu	5 m (Talep üzerine maks 20 m'ye kadar verilebilir)
Maks. Su Hattı Yüksekliği	5 m
Ağırlık	10.0 kg
IP Sınıfı	IP54 (Opsiyonel IP65)
Sensör Gövde Malzemesi	Alüminyum
Standart	IEC 61724-1:2021 ve IEC 60904
Kalibrasyon	Her bir sensör, Almanya'daki ISFH Enstitüsü tarafından kalibre edilmiş bir referans hücre kullanılarak IEC 60904-2 ve IEC 60904-4 standartlarına göre AAA Sınıfı Güneş Similatörü altında kalibre edilir.
Test	Her bir sensör, Almanya'daki Fraunhofer ISE Enstitüsü tarafından kalibre edilmiş bir referans hücre kullanılarak doğal güneş ışığı altında test edilir.
Menşei	TÜRKİYE

Pınarçay OSB Mah. Organize San. Tesisleri 11. cad. No:35 Merkez / Çorum
· **Telefon:** +90 364 230 1233 · **Website:** www.sevensensor.com · **Email:** sales@sevensensor.com

Revizyon 0.0

Teknik Çizimler

Işınım Sensörü

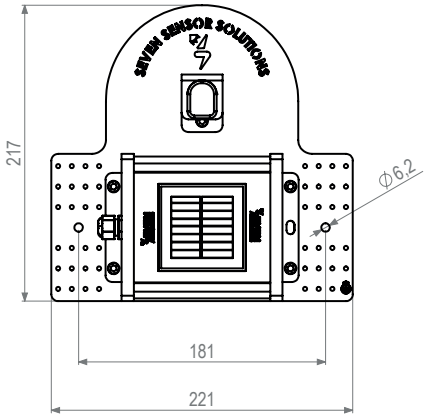

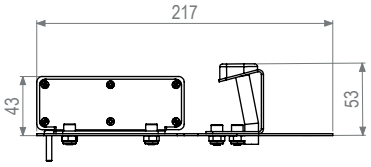

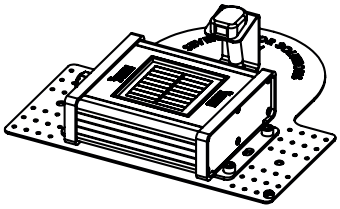

Elektronik Pano

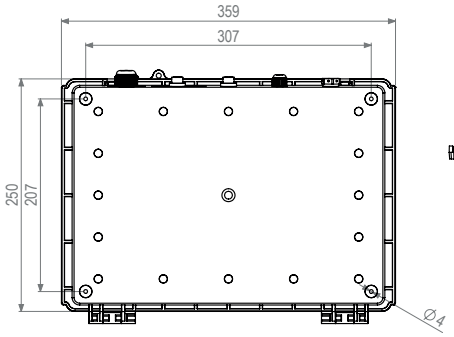

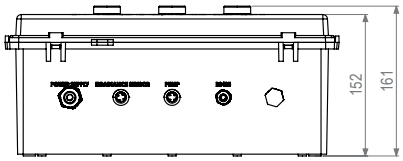

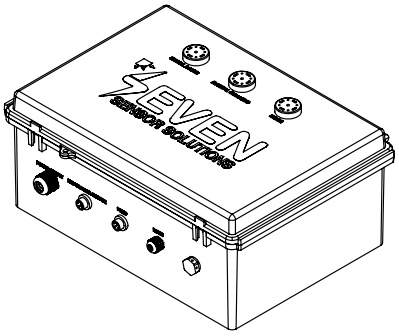

Su Tankı

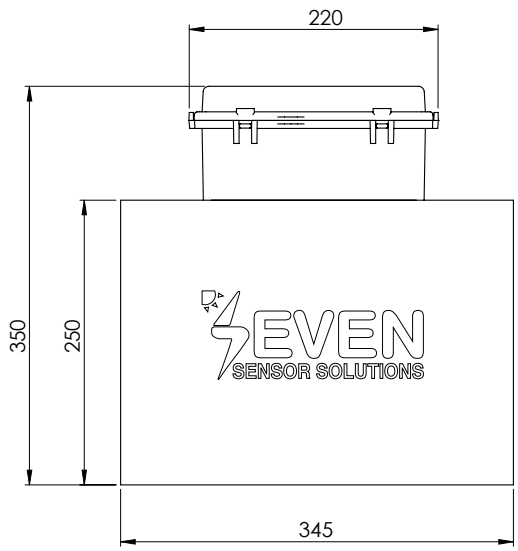

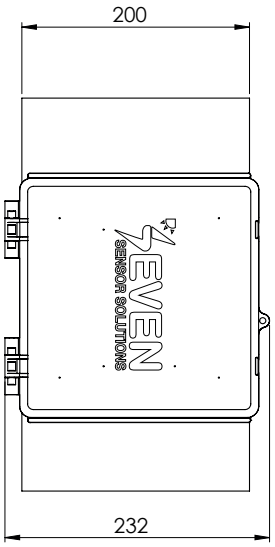

Not: Tüm ölçüler mm cinsinden verilmiştir.

*SEVEN bu doküman üzerinde haber vermeksizin değişiklik yapma hakkına sahiptir.

Pınarçay OSB Mah. Organize San. Tesisleri 11. cad. No:35 Merkez / Çorum
· **Telefon:** +90 364 230 1233 · **Website:** www.sevensensor.com · **Email:** sales@sevensensor.com

Revizyon 0.0